Содржини и поими	Стандарди за оценување	Часови и дата на реализација	Сценарио на часот	Средства	Следење на напредокот
18. Колаж : ,, Рамка за слика ,,	Ги препознава и именува основните бои и нивните нијанси. • Користи основни бои и нивна моделација во сликањето. • Слика познати ликови и предмети од околината		**Воведни активности** Психолошко – техничка подготовка Разговор по сликата За што се користи рамката? Кој стил на рамки преферираат тие? Форма , боја , дизајн итн. Истакнување на целта Рамки за слики **Главна активност** Мал вовед во дигиталната писменост Демонстрирам како тоа лесно се прави на компјутер Учениците работаа на Таблети и секој ученик креира своја рамка, ја печатиме и после во неа го прави својот цртеж Ги следам , помагам, давам упатства за работа , ги мотивирам и охрабрувам . **Завршна активност** Презентација на изработките Избор на оригинални творби **Рефлексија**	(Средства и материјали за сликање (водени боици, блок, четки, хамер-хартија, темперни боици, колаж, палета, хартија во боја, лепак, природни и вештачки материјали).	усните одговори на прашања поставени од наставникот или од соучениците; • практичната активност за време на часот (учество во активностите); •изработените ликовни творби (цртање, сликање, печатење, пластично обликување); • учеството во изработка на заеднички творби.

resursi.literatura.mk

Содржини и поими	Стандарди за оценување	Часови и дата на реализација	Сценарио на часот	Средства	Следење на напредокот
19. Слободен избор Основи на ликовниот јазик во печатењето (печат, отпечаток, шара, шаблон).	Користи готови печати (шаблони) за печатење отпечатоци во различни форми и големини. • Изработува печат (шаблон) самостојно и/или со помош на друг. • Прави шари со повторување на исти отпечатоци. • Создава композиции со комбинирање на шаблони		**Воведни активности** Психолошко техничка подготовка Учениците ги запознавам со техниката на печатење и ја објаснувам постапката како правилно да ја применат во ликовното изразување Го објаснувам секој дел од фазите на печатење подетално **Главна активност** Покажувам различни видови подлоги и материјали за печатење и демонстрирма што и како со нив може да се отпечати, а потоа учениците го повторуваат истото. Учениците прават печати од различни материјали (пример: сунѓер, компир, лисја, цветови, плодови, сок од плодови), ги премачкуваат во различни бои и на различни подлоги (пример: текстил, пластика, дрво) прават отпечатоци и ги споредуваат. Исто така ја демонстрирам разликата во отпечатоците кои се добиени со посилно и послабо удирање на печатот на подлогата, а потоа учениците вежбаат печатење Самостојна работа на учениците **Завршна активност** Избираме најуспешен цртеж Вербално објаснување на творбите и избор на најуспешни Прикачување во ликовното катче **Рефлексија**	• Средства и материјали за печатење (печат, шаблони и материјали за изработка на шаблони, картон, еколошки бои и др.).	усните одговори на прашања поставени од наставникот или од соучениците; • практичната активност за време на часот (учество во активностите); •изработените ликовни творби (цртање, сликање, печатење, пластично обликување); • учеството во изработка на заеднички творби.

resursi.literatura.mk

Содржини и поими	Стандарди за оценување	Часови и дата на реализација	Сценарио на часот	Средства	Следење на напредокот
20. Основи на ликовниот јазик во печатењето (печат, отпечаток, шара, шаблон). 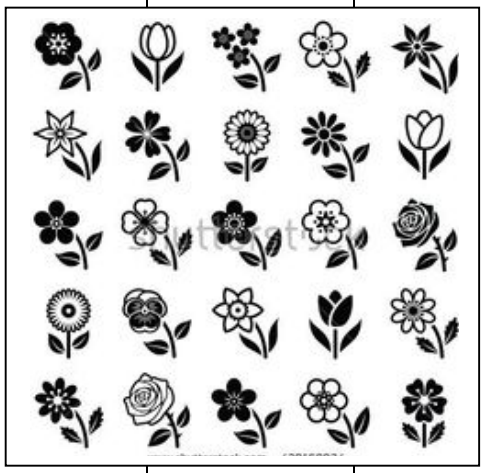	Прави шари со повторување на исти отпечатоци. Создава композиции со комбинирање на шаблони		**Воведни активности** Психолошко техничка подготовка Учениците ги довршуваат печатите од претходниот час и ги изложуваат **Главна активност** Користат готови печати (шаблони) за печатење отпечатоци во различни форми и големини. Ги комбинираат печатите и прават различни отпечатоци , шарки . Создаваат композиции со комбинирање на шаблоните Работа во групии **Завршна активност** Избираме најкреативна творба Вербално објаснување на творбите и избор на најуспешни Прикачување во ликовното катче **Рефлексија**	• Средства и материјали за печатење (печат, шаблони и материјали за изработка на шаблони, картон, еколошки бои и др.).	усните одговори на прашања поставени од наставникот или од соучениците; • практичната активност за време на часот (учество во активностите); •изработените ликовни творби (цртање, сликање, печатење, пластично обликување); • учеството во изработка на заеднички творби.

resursi.literatura.mk

Содржини и поими	Стандарди за оценување	Часови и дата на реализација	Сценарио на часот	Средства	Следење на напредокот
21. Илустрација : ,, Мојата соба,, Едноставен цртеж (цртеж, линии: тенки, дебели, хоризонтални, вертикални, коси, брановидни, отворени, затворени, испрекинати, долги, куси, прави, криви,	Црта предмети и објекти, користејќи различни линии. Самостојно конструира едноставни цртежи на компјутер (себеси, другарчето, со различни линии создава форми, на пример, круг, квадрат, триаголник, црта емотикони, сонце, дожд...).		**Воведни активности** Психолошко -техничка подготовка Разговор по сликата Што гледаме на сликата? Учениците имаат задача да ја нацртат нивната детска соба од соништата Дизајн на ѕидовите , мебелот...итн **Главна активност** Објаснување на видовите линии кои се применуваат во ликовното изразување (прави-криви, куси-долги,тенки-дебели) Им давам насоки за работа , правилно држење на телото додека цртаат, поставеност на раката, држење на моливот , начин на боење и сл . Ги мотивирам и поттикнувам ликовно да се изразат. Додека работаат ги следам и давам упатства за работа. **Завршна активност** Вербално објаснување на творбите Следи гласање и избор на најуспешните творби Прикачување на цртежите **Рефлексија**	(Средства и материјали за цртање (хартија, молив, дрвени боици, мрсни боици, креди, фломастери, природни материјали, штафелаи...). • Нагледни средства (цртежи, фотографии, изработки, списанија, плакати, постери, апликации, илустрации, проспекти, посета на музеи и ликовни изложби и др.)	усните одговори на прашања поставени од наставникот или од соучениците; • практичната активност за време на часот (учество во активностите); •изработените ликовни творби (цртање, сликање, печатење, пластично обликување); • учеството во изработка на заеднички творби.

resursi.literatura.mk

Содржини и поими	Стандарди за оценување	Часови и дата на реализација	Сценарио на часот	Средства	Следење на напредокот
22. Оригами Основи на ликовниот јазик во пластичното обликување (обликување, фигура, оригами, градба, рециклиран/ отпаден материјал). (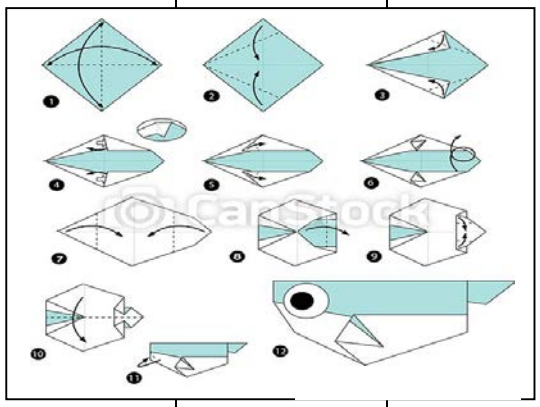	Идентификува природни и вештачки материјали кои можат да се користат за обликување. • Користи различни природни и вештачки материјали во обликувањето		**Воведни активности** Психолошко – техничка подготовка Што можеме да правиме од хартија? Учениците дискутираат за својствата на хартијата, лесна за виткање, за сечење итн . Истакнувам дека на овој час ќе Изработуваме оригами од Хартија во боја 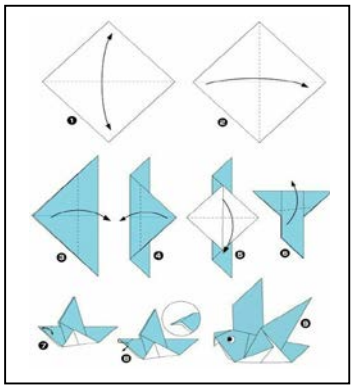 **Главна активност** Им покажувам на учениците како со превиткување на хартија во боја се прават најразлични оригами Тие изработуваат вртелешки или прават цвеќиња, хартиени чаши, инсекти, животни и сл. Самостојна активност на учениците Им давам дополнителни насоки , помагам доколку е потребно, секој ученик самостојно се изразува и ја искажува својата креативност. **Завршна активност** Истакнување на изработките Учениците вербално и демонстративно ја изложуваат својата креација и нејзините можности (да лета, скока , итн) https://www.canstockphoto.com/origami-a-blow-fish-36822357.html **Рефлексија**	Средства за пластично обликување (пластелин, тесто, глина, песок, снег, стиропор, пластика и др.).).	усните одговори на прашања поставени од наставникот или од соучениците; • практичната активност за време на часот (учество во активностите); •изработените ликовни творби (цртање, сликање, печатење, пластично обликување); • учеството во изработка на заеднички творби.

resursi.literatura.mk

Содржини и поими	Стандарди за оценување	Часови и дата на реализација	Сценарио на часот	Средства	Следење на напредокот
23. Моето училиште Едноставен цртеж (цртеж, линии: тенки, дебели, хоризонтални, вертикални, коси, брановидни, отворени, затворени, испрекинати, долги, куси, прави, криви,	Црта предмети и објекти, користејќи различни линии. 		**Воведни активности** Психолошко -техничка подготовка Разговор по сликата Што гледаме на сликата? Која слика најмногу ти се допаѓа? Што сакаш ти да има околу твоето училиште? Истакнување на целта Моето училиште **Главна активност** Самостојна работа на учениците Цртаат на дадена тема- Моето училиште Им давам насоки за работа , правилно држење на телото додека цртаат, поставеност на раката, држење на моливот , начин на боење и сл . Ги мотивирам и поттикнувам ликовно да се изразат. Додека работаат ги следам и давам упатства за работа. **Завршна активност** Вербално објаснување на творбите Следи гласање и избор на најуспешните творби **Рефлексија**	(Средства и материјали за цртање (хартија, молив, дрвени боици, мрсни боици, креди, фломастери, природни материјали, штафелаи...). • Нагледни средства (цртежи, фотографии, изработки, списанија, плакати, постери, апликации, илустрации, проспекти, посета на музеи и ликовни изложби и др.)	усните одговори на прашања поставени од наставникот или од соучениците; • практичната активност за време на часот (учество во активностите); •изработените ликовни творби (цртање, сликање, печатење, пластично обликување); • учеството во изработка на заеднички творби.

resursi.literatura.mk